VALPRO
Quality. Reliability. Safety.

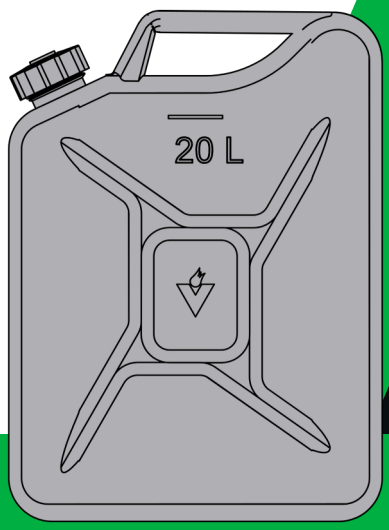

DATENBLATT

PRODUKT 1155.00.00

20L METALL-KRAFTSTOFFKANISTER MIT SCHRAUBVERSCHLUSS

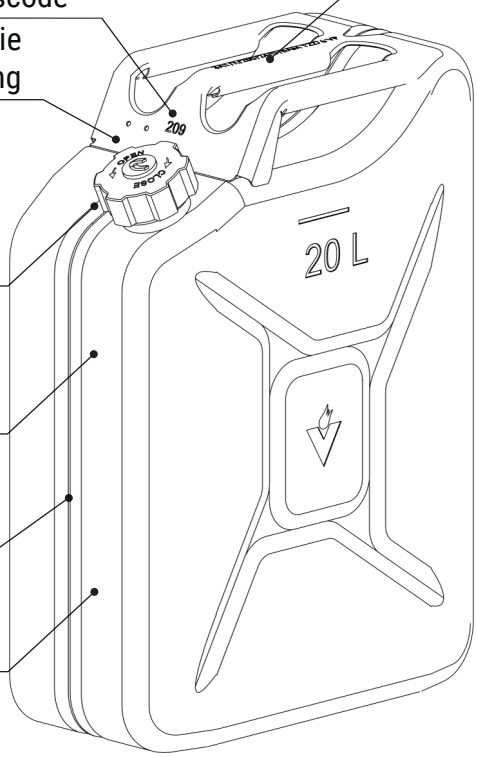

Die Entleerungszeit beträgt:
ohne Ausgießer – 30 sek.,
mit Ausgießer – 80 sek.

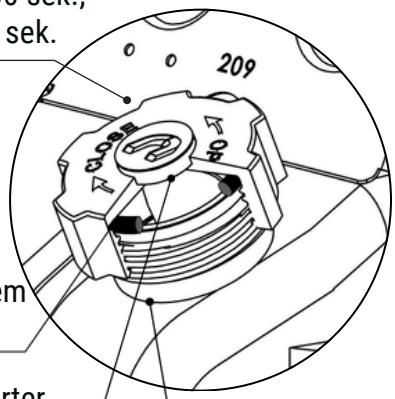

O-Ring aus kraftstoffbeständigem Gummi

In der Kappe integrierter Magnet

Faden Rd 58x1/6”

- Mit UN-Verpackungsgenehmigung (**3A1/X/250/../D/BAM 16145-VP**) für den Transport hochgefährlicher Stoffe der Verpackungsgruppe I (Kennzeichnungsbuchstabe X) sowie TÜV-Bauart-geprüft und vom *TÜV Rheinland* regelmäßig überwacht
- Die Kanister werden regelmäßig geprüft und entsprechen der internen Druckprüfung bis zu 2,5 bar und Fallprüfung aus 1,8 m Höhe
- Standardfarben: Grün (RAL 6003), Rot (RAL 3000) und Schwarz (RAL 9005). Individuelle Lackfarben auf Nachfrage möglich

RAL 6003 | RAL 3000 | RAL 9005 | RAL 5005 | RAL 1020 | RAL 1033 | RAL 4006 | RAL 5024 | RAL 7011 | RAL 6018 | RAL 2004

- Eine Eigenaufmachung ist durch eine Prägung oder mit einem 3D-Polymeraufkleber möglich
  Weitere Informationen erhalten Sie von Ihrem Vertriebsmitarbeiter

ZUBEHÖR

- Ausgiesser (1169.00 für Benzin und 1169.00-02 für Diesel) und Befestigungs-clip für ausgiesser (1239.01)
- Klip für Kraftstoffkennzeichnung (1136.00)
- Ersatzteile: Schraubverschluss (1155.20.00), O-Ring (1155.20.02)

SIA VALPRO, Alle Rechte vorbehalten
Valmiera | Latvija | +371 64207240 | valpro@valpro.lv | www.valpro.lv

VALPRO
Quality. Reliability. Safety.

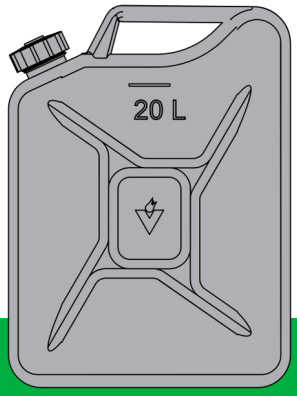

DATENBLATT - PACKWEISE

PRODUKT 1155.00.00

20L METALL-KRAFTSTOFFKANISTER MIT SCHRAUBVERSCHLUSS

HS CODE: 73102990

SPEZIFIKATION	KANISTER
Tiefe, mm	165
Breite, mm	345
Höhe, mm	468
Netto, kg	4,2

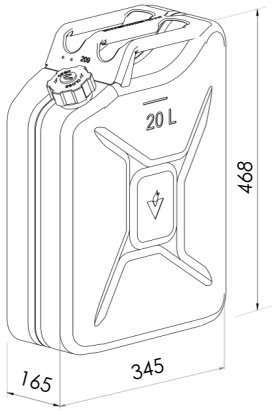

SPEZIFIKATION	Verpackungseinheit: 5 Stück
Nummer in der Karton	5
Länge, mm	863
Breite, mm	353
Höhe, mm	478
Netto, kg	21
Brutto, kg	22,6

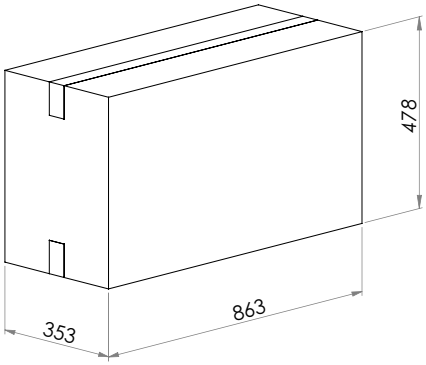

SPEZIFIKATION	PALETTE
Nummer auf der Palette	75
Kartons auf der Palette	14
Länge, mm	1200
Breite, mm	800
Höhe, mm	2544
Netto, kg	294
Brutto, kg	341

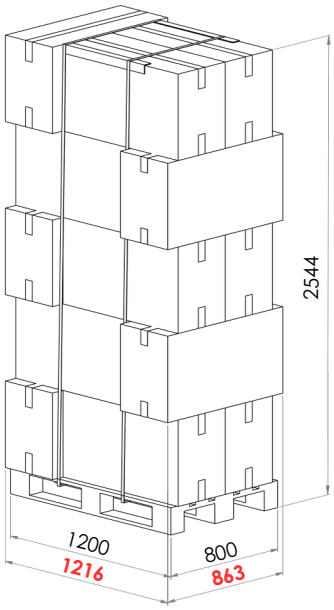

SIA VALPRO, Alle Rechte vorbehalten
Valmiera | Latvija | +371 64207240 | valpro@valpro.lv | www.valpro.lv