20L kannu režģis

Produkts Nr.270.00

1

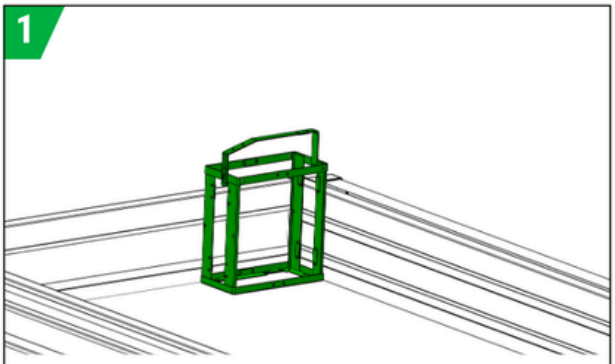

Izvēlies drošu pozīciju kannu režģim, kur tas tiks piestiprināts. Uzstādot transportlīdzeklī, lūdzu, ievērojiet likumīgās prasības attiecībā uz papildu daļām. Ja rodas šaubas, sazinieties ar attiecīgo iestādi, lai saņemtu skaidrojumu

2

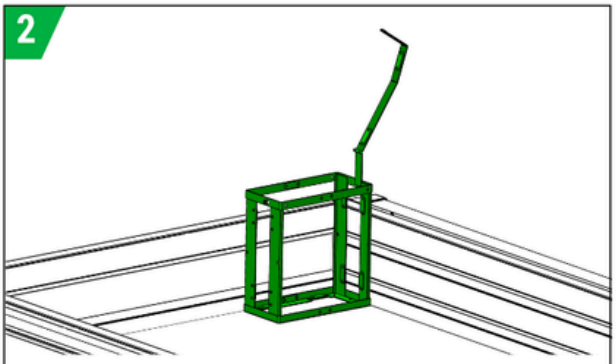

Pārliecinies, ka pārliktnis ir pilnībā atverams izvēlētajā vietā, lai ieliktu un izņemtu degvielas kannu

3

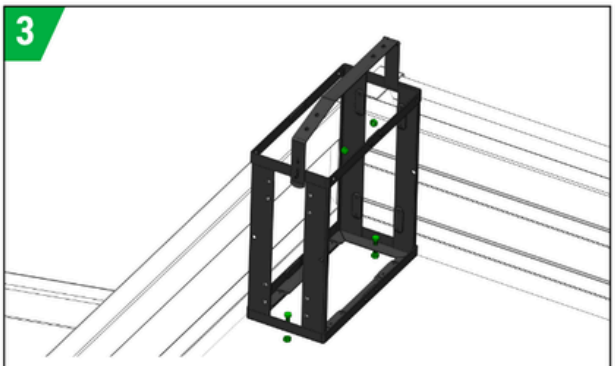

Izvēlies piemērotāko skrūves tipu (Ø 8-6mm) atkarībā no pamatmateriāla. Piestiprini režģi pie pamatnes ar divām skrūvēm un vismaz ar vienu pie sāna (skrūves nav iekļautas komplektā). Režģa piestiprināšana tikai no sāniem nav pieļaujama

4

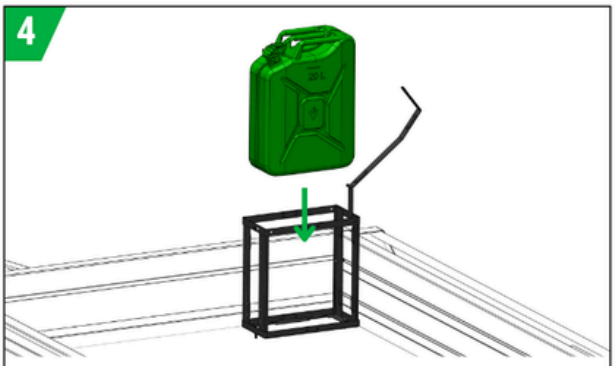

Atvērtā kannu režģī ievieto 20L kannu

5

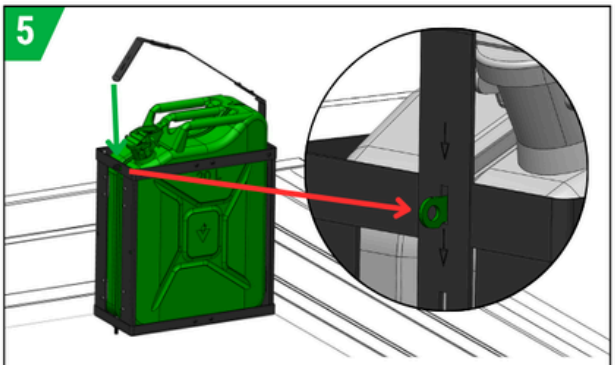

Aizāķē pārliktni aiz apskavas cilpas un pārliecinies, ka tas ir pilnībā nofiksējies. Režģi nav ieteicams ilgstoši atstāt tiešā nokrišņu ietekmē

6

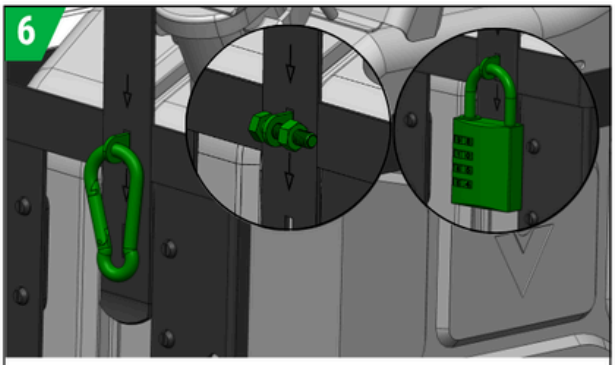

Lai novērstu nejaušu režģa atvēršanos, papildu drošībai apskavas cilpā aizāķē karabīni, ieskrūvē M6 skrūvi ar uzgriezni vai aizslēdz ar slēdzeni (nav iekļauts komplektā)

© SIA VALPRO, Visas tiesības aizsargātas
Valmiera | Latvija | +371 64207240 | valpro@valpro.lv | www.valpro.lv
Pēdējais atjauninājums
17.07.2025.