Heavy Duty 20L kannu režģis

Produkts Nr.570.00

1

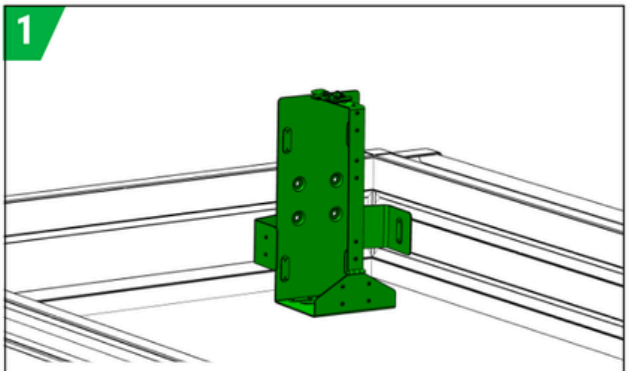

Izvēlies drošu pozīciju kannu režģim, kur tas tiks piestiprināts. Uzstādot transportlīdzeklī, lūdzu, ievērojiet likumīgās prasības attiecībā uz papildu daļām. Ja rodas šaubas, sazinieties ar attiecīgo iestādi, lai saņemtu skaidrojumu

2

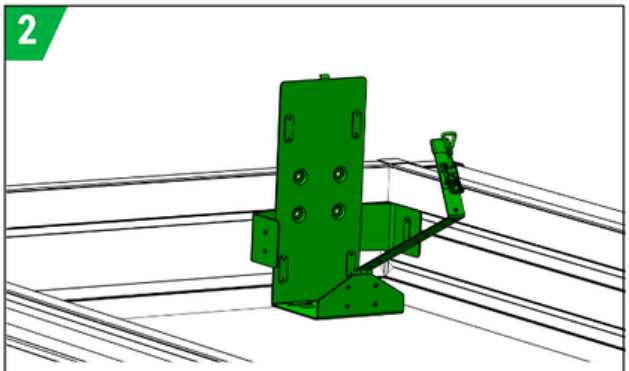

Pārliecinies, ka pārliktnis ir pilnībā atverams izvēlētajā vietā, lai ieliktu un izņemtu degvielas kannu

3

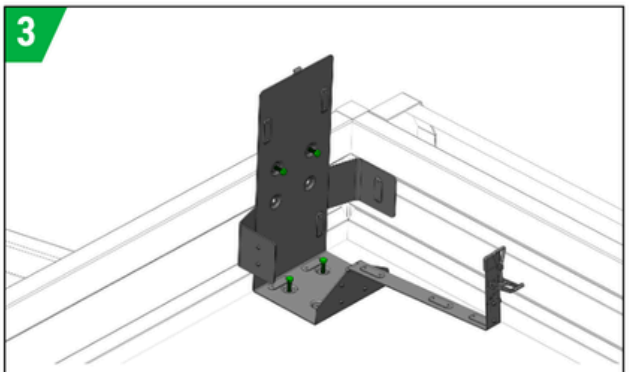

Izvēlies piemērotāko skrūves tipu (Ø 8-6 mm) atkarībā no pamatmateriāla. Piestiprini režģi pie pamatnes ar divām skrūvēm un vismaz ar divām pie sāna (skrūves nav iekļautas komplektā). Ja pie viena no sāniem nav iespējams piestiprināt, tad jāizmanto četras skrūves pie tā sāna, kur tas ir iespējams

4

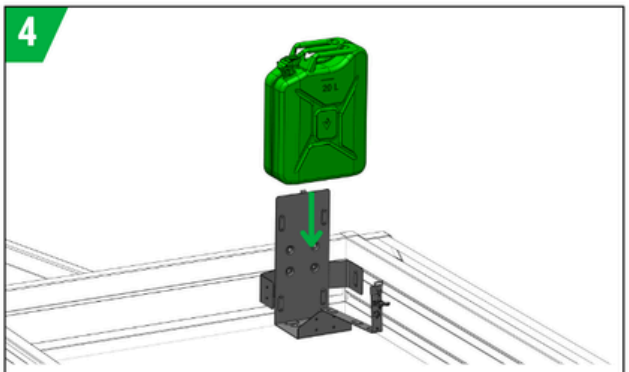

Atvērtā kannu režģī ievieto 20L degvielas kannu

5

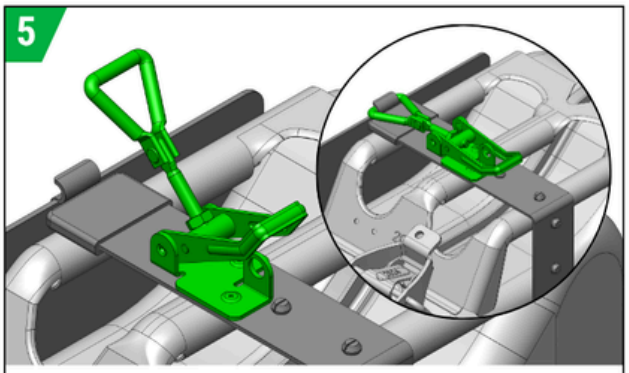

Aizāķē pieslēgšanas fiksatoru un nospied sviru. Ja sviru nevar nofiksēt vai pēc nospiešanas paliek brīvkustība-atregulē mehānisma cilpas garumu, ieskrūvējot vai izskrūvējot to no šarnīra. Režģi nav ieteicams ilgstoši atstāt tiešā nokrišņu ietekmē

6

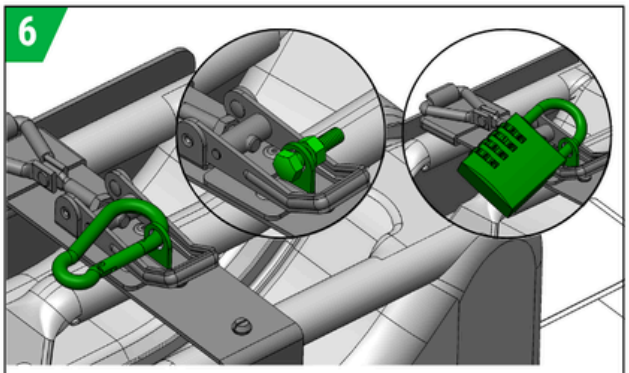

Lai novērstu nejaušu režģa atvēršanos, papildu drošībai apskavas cilpā aizāķē karabīni, ieskrūvē M6 skrūvi ar uzgriezni vai aizslēdz ar slēdzeni (nav iekļauts komplektā)

© SIA VALPRO, Visas tiesības aizsargātas
Valmiera | Latvija | +371 64207240 | valpro@valpro.lv | www.valpro.lv
Pēdējais atjauninājums
17.07.2025.